HT3010 マルチI/O(FDC/COM/LPT)

PC/104

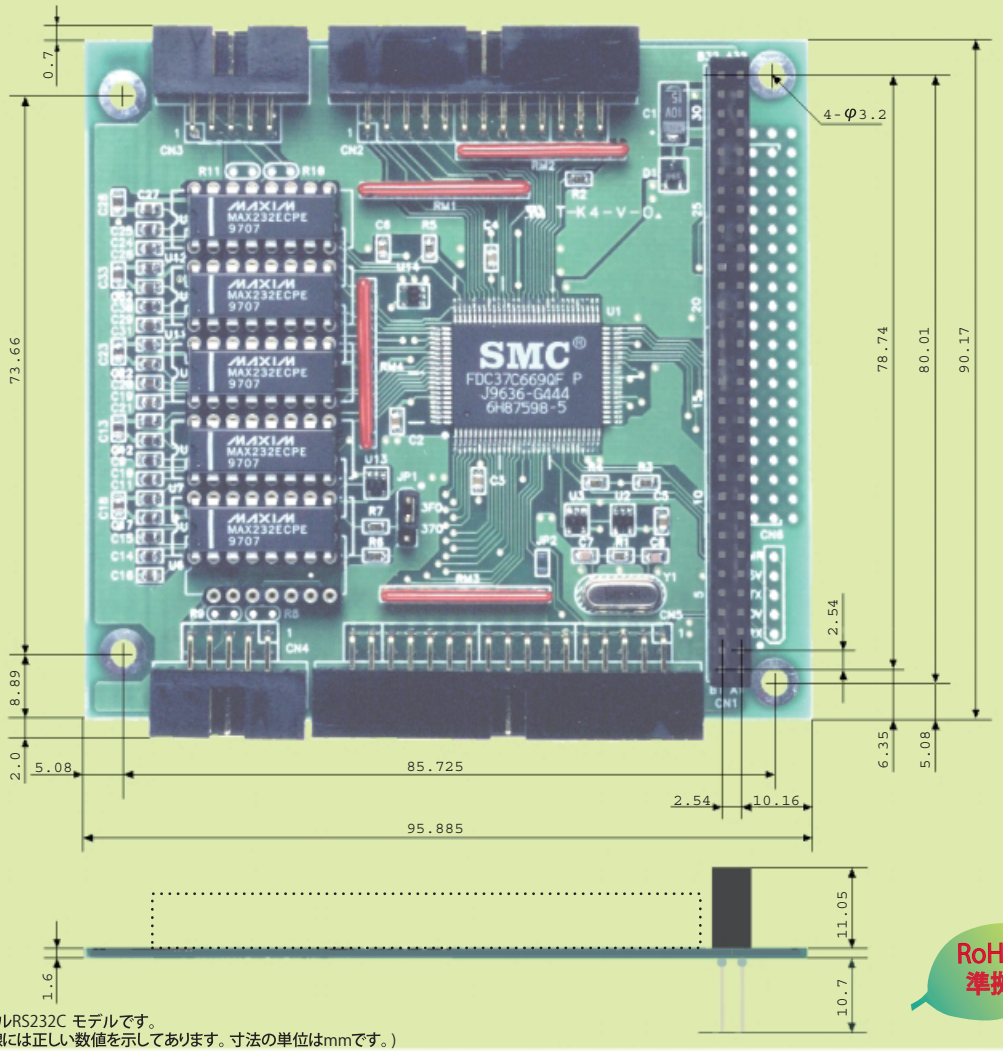

RoHS 準拠

写真はHT3010-P23(2 チャンネルRS232C モデルです。
写真はほぼ原寸大です。(寸法線には正しい数値を示してあります。寸法の単位はmmです。)

3モードフロッピーディスクドライブ対応

PC/AT システムアーキテクチャにコンパチブルな765互換コマンドのFDCを搭載。DENSEL 信号と挿入メディア検出で回転数を切り替える3モードディスクドライブを使用すれば720K/1.44MB に加えて1.2MBにも対応できます。(HT1010はBIOS やDOSレベルで1024bytes/sector の1.2MBフォーマットをサポートしています。)

RS232C/422/485 対応

2チャンネルのシリアルポートはチャンネル毎にRS232C またはRS485(RS422) レベルで使用できます。コマンドは16C550互換で16バイトFIFO が使用できます。

高電圧ESD 保護ドライバ搭載

シリアルドライバ素子搭載モデルには、±15KVヒューマンモデルESD 保護のデバイスを採用。システムの信頼性を高めます。またドライバ素子にはすべてソケットを使用していますので、万一損傷をうけた場合でも交換が容易です。

シリアル・パラレルポートの増設用に最適

ポートアドレスはソフトウェア設定可能なため、COMポート、LPT ポートの増設用に最適です。設定用レジスタアドレスは3F0Hまたは370Hがジャンパで選択できますのでHT1010には本ボードが2枚接続できます。

仕様

F D C	765B コマンド互換 2モード/3 モードドライブ2台接続可能 推奨ドライブ:アルプス電気DF354N
シリアルポート	2チャンネル(16C550 コマンド互換) ボーレート115.2Kbps max.(MAX232E 使用時) ボーレート230.4Kbps max.(MAX489E 使用時) MIDI転送レート(31.25Kbps) 対応可能
RS232C ドライバ素子	MAX232ECPE(HT3010-P23,P24 モデルに搭載)
RS485/422 ドライバ素子	MAX489ECPD(HT3010-P24,P44 モデルに搭載)
パラレルポート	1チャンネル(PC/AT 標準パラレルポート互換) EPP/ECP モード対応可能
基板外形サイズ	90.2×95.9×15.2mm
電 源 電 圧	5V±10%
消 費 電 流	25mA(-U00,-P44),50mA(-P23),40mA(-P24) (ただし周辺回路無接続時のTyp.値です。)
動作温度範囲	0～70℃

コネクタ

CN1	CPU バス	64極スタッキング	8ビットPC/104 規格準拠の信号配列です。
CN2	プリンタ	26極BOX ピンヘッダ	一括圧接タイプのDsub25極コネクタにそのままリボンケーブルで接続できます。Dsub側のピン配列はPC/AT 互換となります。
CN3,4	シリアル	10極BOX ピンヘッダ	一括圧接タイプのDsub9極コネクタにそのままリボンケーブルで接続できます。Dsub側のピン配列はPC/AT 互換となります。
CN5	FDD	34 極BOX ピンヘッダ	フロッピーディスクドライブ接続用です。片端で10-16 番めを折り返してからソケットを圧接したケーブルを使用します。ストレート接続のケーブルを使用すると接続されたドライブはセカンドドライブとなりますのでご注意ください。
CN6	IrDA/ASKIR	-	コネクタは実装されていません。赤外線通信用の送受信モジュールを接続する場合に使用します。

回路図

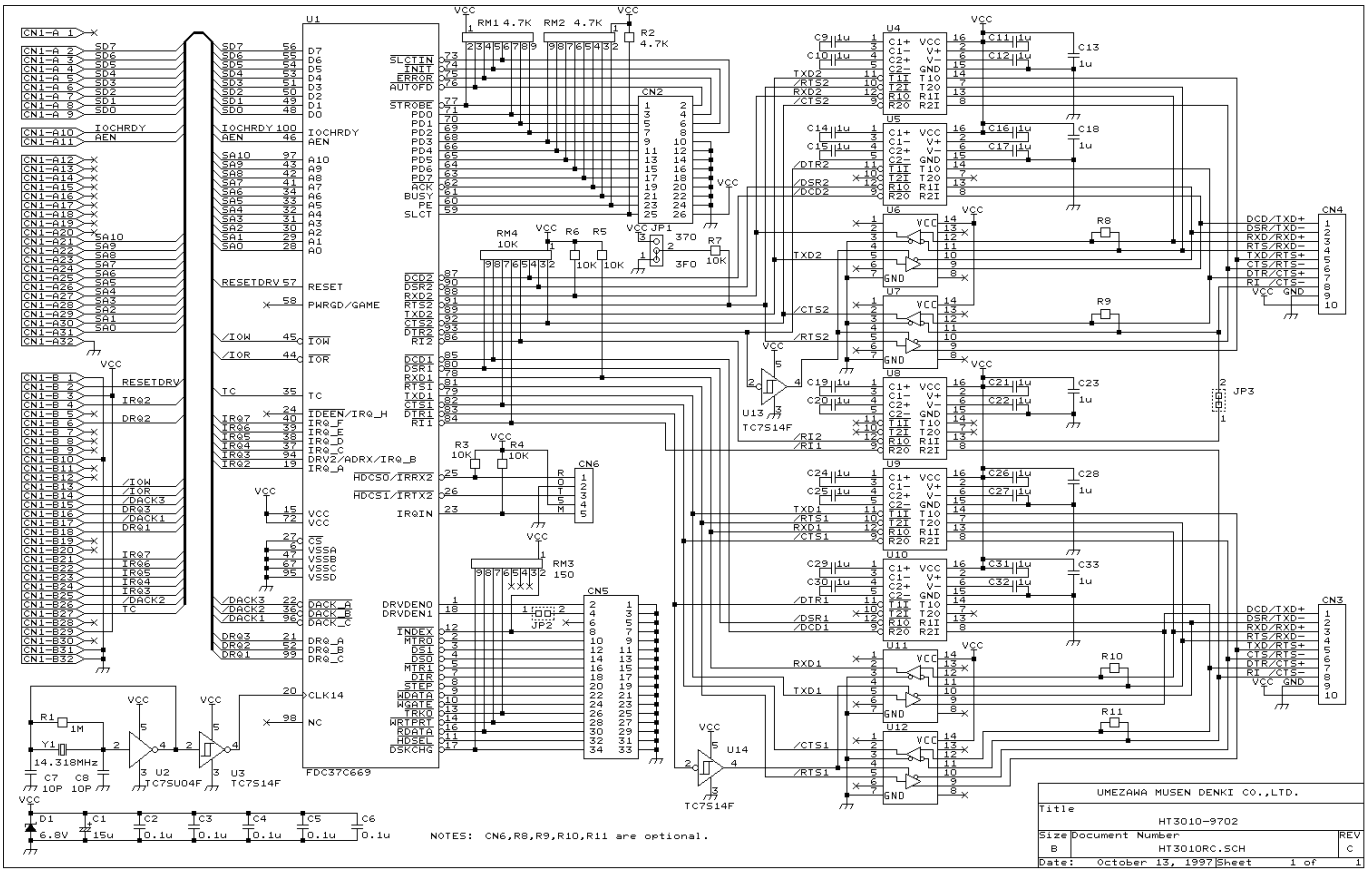

モデル	CN3	CN4	使用するドライバ素子の接続
HT3010-P23	RS232C	RS232C	U4,U5,U8,U9,U10 に対応するソケットにMAX232ECPE を実装します。
HT3010-P24	RS232C	RS485/422	U6,U7 に対応するソケットにMAX489ECPD を,U8,U9,U10 に対応するソケットにMAX232ECPE を実装します。
HT3010-P44	RS485/422	RS485/422	U6,U7,U11,U12 に対応するソケットにMAX489ECPD を実装します。

製品構成

HT3010-P23

2チャンネルRS232C モデルです。
《セット内容》HT3010-U00（スタッド･ビスナット4組付)
RS232Cドライバ素子(MAX232ECPE)×5

HT3010-P24

RS232Cが1 チャンネル、RS485/422が1 チャンネルのモデルです。
《セット内容》HT3010-U00（スタッド･ビスナット4組付)
RS232Cドライバ素子(MAX232ECPE)×3
RS485/422ドライバ素子(MAX489ECPD) ×2

HT3010-P44

2チャンネルRS485/422 モデルです。
《セット内容》HT3010-U00（スタッド･ビスナット4組付)
RS485/422ドライバ素子(MAX489ECPD) ×4

HT3010-U00

シリアルポート用のドライバ素子が付属しないモデルです。
(ボード固定用のスタッド･ビスナット4組が付属します。)

安全に関する注意事項

本製品には一般電子機器用(OA 機器・通信機器・計測機器・工作機械等)に製造された半導体部品を使用しておりますので、その誤作動や故障が直接生命を脅かしたり、身体・財産等に危害を及ぼす恐れのある装置(医療機器・交通機器・燃焼制御・安全装置等)に組み込んで使用しないでください。
また半導体部品を使用した製品は、外来ノイズやサージにより誤作動したり故障したりする可能性がありますので、ご使用になる場合は万一誤作動、故障した場合においても生命・身体・財産等が侵害されることのないよう、装置としての安全設計(リミットスイッチやヒューズ・ブレーカ等の保護回路の設置、装置の多重化等)に万全を期されますようお願い申し上げます。

取扱店

梅沢無線電機株式会社
東京営業所 101-0044 東京都千代田区鍛冶町2-3-14 TEL03-3256-4491 FAX03-3256-4494
仙台営業所 982-0012 仙台市太白区長町南4丁目25-5 TEL022-304-3880 FAX022-304-3882
札幌営業所 060-0062 札幌市中央区南2条西7丁目 TEL011-251-2992 FAX011-281-2515
ホームページ URL https://www.umezawa.co.jp/
技術的なお問い合わせは
技術部直通 TEL/FAX 0120-024768

※本資料記載の製品や製品名は各社の商標または登録商標です。